1. Использование мебельной продукции, выпущенной в обращение, должно осуществляться по назначению изделия мебели, указанному в маркировке, инструкции по сборке, с учетом допустимых предельных нагрузок, указанных изготовителем.
2. Мебельная продукция, поставляемая в разобранном виде, должна собираться в соответствии с приложенной изготовителем инструкцией по сборке, включающей комплектовочную ведомость и схему монтажа.
3. При эксплуатации мебельной продукции необходимо исключить попадание воды и иных жидкостей на элементы изделий мебели, соприкасающихся с полом.
4. При установке изделий мебели в непосредственной близости от нагревательных и отопительных приборов их поверхности во время эксплуатации должны быть защищены от нагрева. Температура нагрева элементов мебели не должна превышать +40°С.
5.ВНИМАНИЕ! Предприятие-изготовитель не несет ответственности за дефекты, возникшие в результате нарушения покупателем правил эксплуатации и ухода за мебелью.
6.Изделия мебели должны храниться в крытых помещениях при температуре не менее +2 градуса и относительной влажности воздуха от 45-70%.
7.Предприятие - изготовитель оставляет за собой право на замену фурнитуры на аналогичную!

Рекламация на изделие принимается:
- При наличии документов подтверждающих факт купли-продажи (кассовый чек).
- При отсутствии внешних механических повреждений, полученных по вине покупателя.

Срок ремонта соответствует сроку, определенному в Законе о защите прав потребителя, либо соглашением сторон.
В случае механических повреждений, полученных по вине покупателя, производится платное обслуживание (за счет покупателя).
При несоблюдении этих правил гарантийный ремонт не производится.

Маркировочный ярлык

ООО «Моби» Юридический адрес: 603137 г. Нижний Новгород, пр. Гагарина, д. 111, офис 16
Фактический адрес: 607686 Нижегородская обл., Кстовский р-н, пос. Садовский, д.100

Стол туалетный 12.46 Ливерпуль

Размер изделия (мм): 1198 x 413 x 823

Регистрационный номер декларации о соответствии: ЕАЭС N RU Д-RU.АЖ47.В.15692/20

Дата изготовления:

Гарантийный срок: 24 месяца

Срок службы: 5 лет

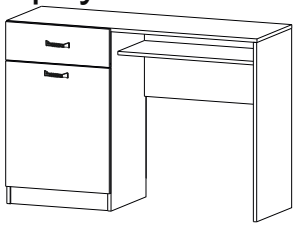

ТР ТС 025-2012
ГОСТ 16371-2014

Общество с ограниченной ответственностью «Моби»
Почтовый адрес: 603058 Россия, г. Нижний Новгород, ул. Новикова-Прибоя, д. 4
Фактический адрес: 607686 Россия, Нижегородская обл.,Кстовский р-н, пос. Садовский, д. 100
тел.: 8(831)420-50-44
Сайт: www.mobi-mebel.ru
E'mail: mobi_info@meb52.com
mobi_furniture_factory

Регистрационный номер декларации о соответствии: ЕАЭС N RU Д-RU.АЖ47.В.15692/20

ТР ТС 025-2012
ГОСТ 16371-2014

Стол туалетный 12.46 Ливерпуль

шир/гл/выс (мм): 1198 x 413 x 823

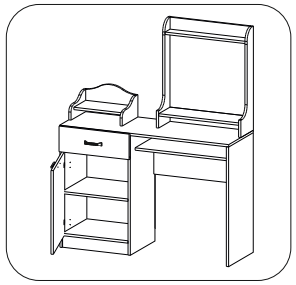

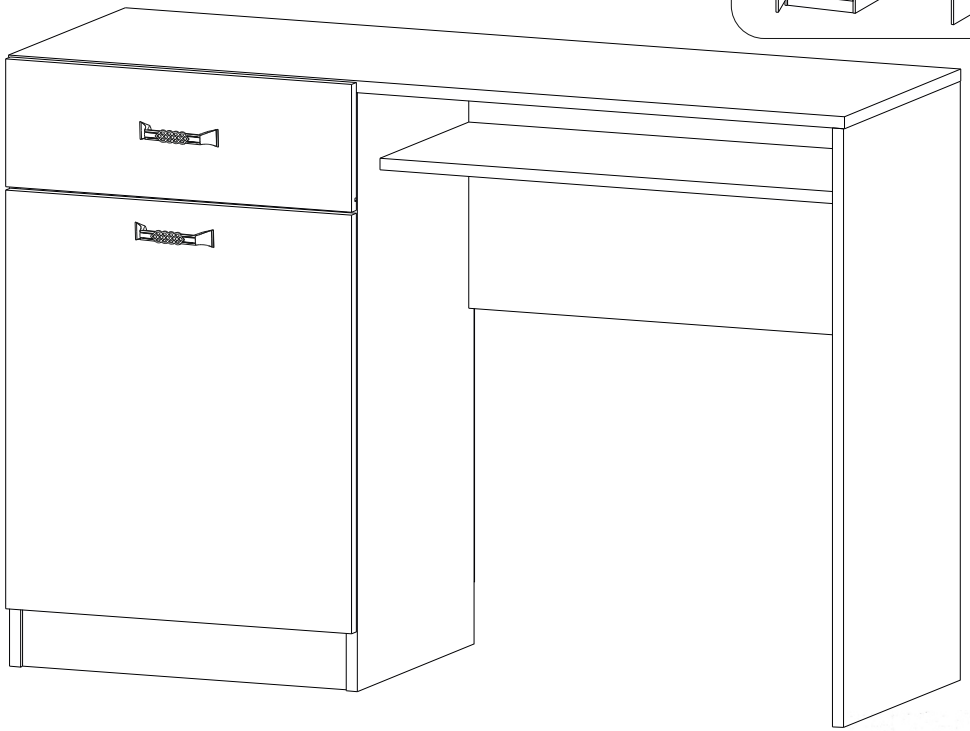

Сборку рекомендуется производить с помощью специалиста, так как неправильная сборка может привести к нежелательным последствиям. Инструкция даст вам необходимые рекомендации по сборке, порядка которых просим вас придерживаться. Перед сборкой внимательно ознакомьтесь с инструкцией, проверьте комплектность фурнитуры и разберите ее по назначению.

Комплектовочная ведомость

№	Наименование	Длина	Ширина	Кол-во	Материал
1	Крышка	1200	394	1	ЛДСП 16
2	Стенка вертикальная левая	804	394	1	ЛДСП 16
3	Стенка вертикальная средняя	804	394	1	ЛДСП 16
4	Стенка вертикальная правая	804	394	1	ЛДСП 16
5	Цоколь	468	80	1	ЛДСП 16
6	Стенка горизонтальная	468	394	2	ЛДСП 16
7	Царга	682	350	1	ЛДСП 16
8	Стенка горизонтальная	682	300	1	ЛДСП 16
9	Фасадная стенка ящика	497	172	1	МДФ 16
10	Дверь	562	497	1	МДФ 16
11	Стенка ящика задняя	410	92	1	ЛДСП 16
12	Стенка ящика боковая левая	350	92	1	ЛДСП 16
13	Стенка ящика боковая правая	350	92	1	ЛДСП 16
14	Дно ящика	440	354	1	ДВПО
15	Стенка задняя	735	497	1	ДВПО

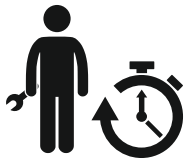

30-60 мин.

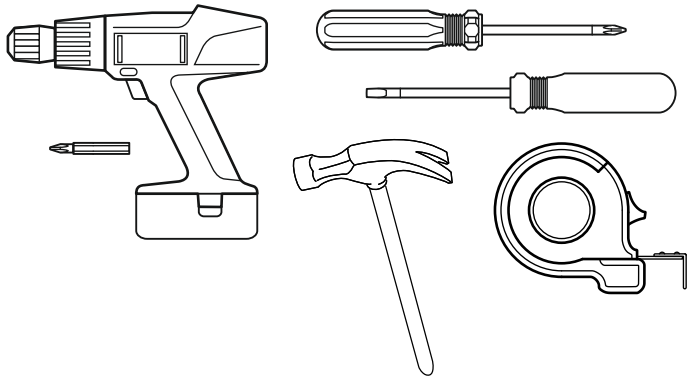

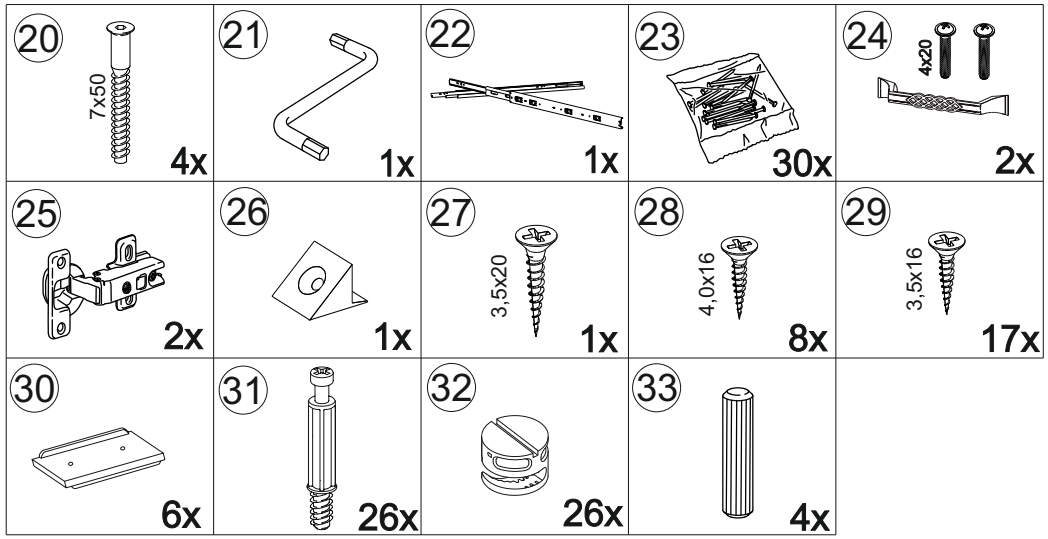

20 -Винт-конфирмат 7*50

21 -Ключ шестигранник №4

22 -Направляющие шариковые

23 -Гвоздь 1,6х25

24 -Ручка

25 -Петля накладная

26 -Фиксатор задней стенки

27 -Саморез 3,5х20

28 -Саморез 4,0х16

29 -Саморез 3,5х16

30 -Подпятник

31 -Шток эксцентрика

32 -Эксцентриковая стяжка

33 -Шкант пластмассовый

1/15

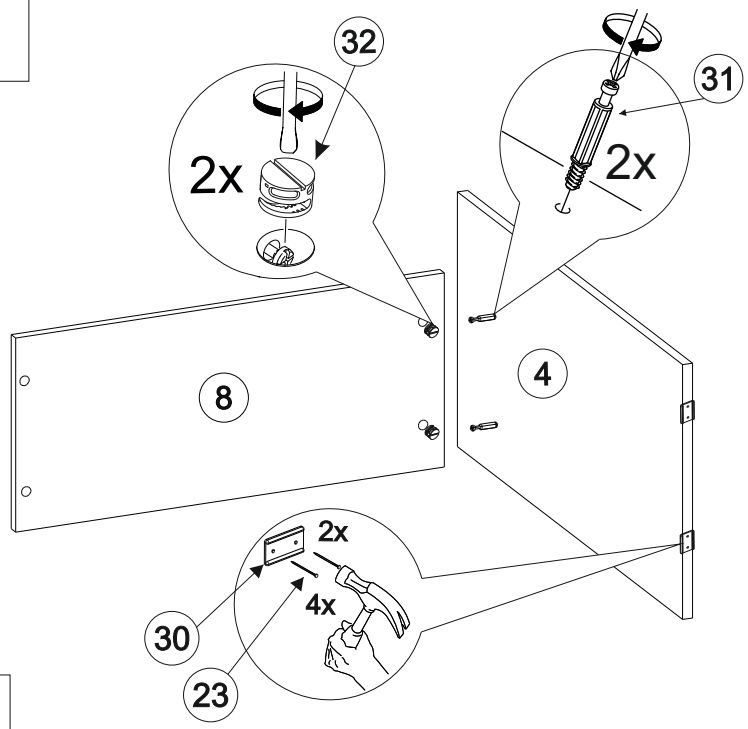

2/15

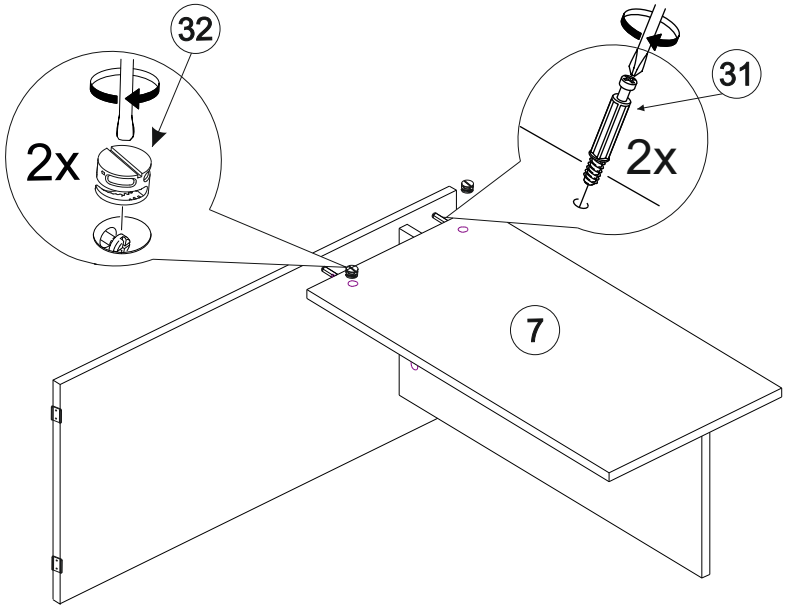

РЕГУЛИРОВКА ДВЕРНЫХ ПЕТЕЛЬ:

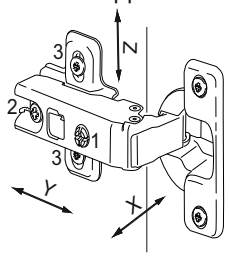

- отрегулируйте винтом 1 наклон створки двери относительно вертикали корпуса (напр. X)
- ослабьте винт 2, отрегулируйте зазор между створкой двери и корпусом (напр. Y), затем затяните винт 2
- ослабьте винты 3, отрегулируйте створку двери по высоте (напр. Z), затем затяните винты 3

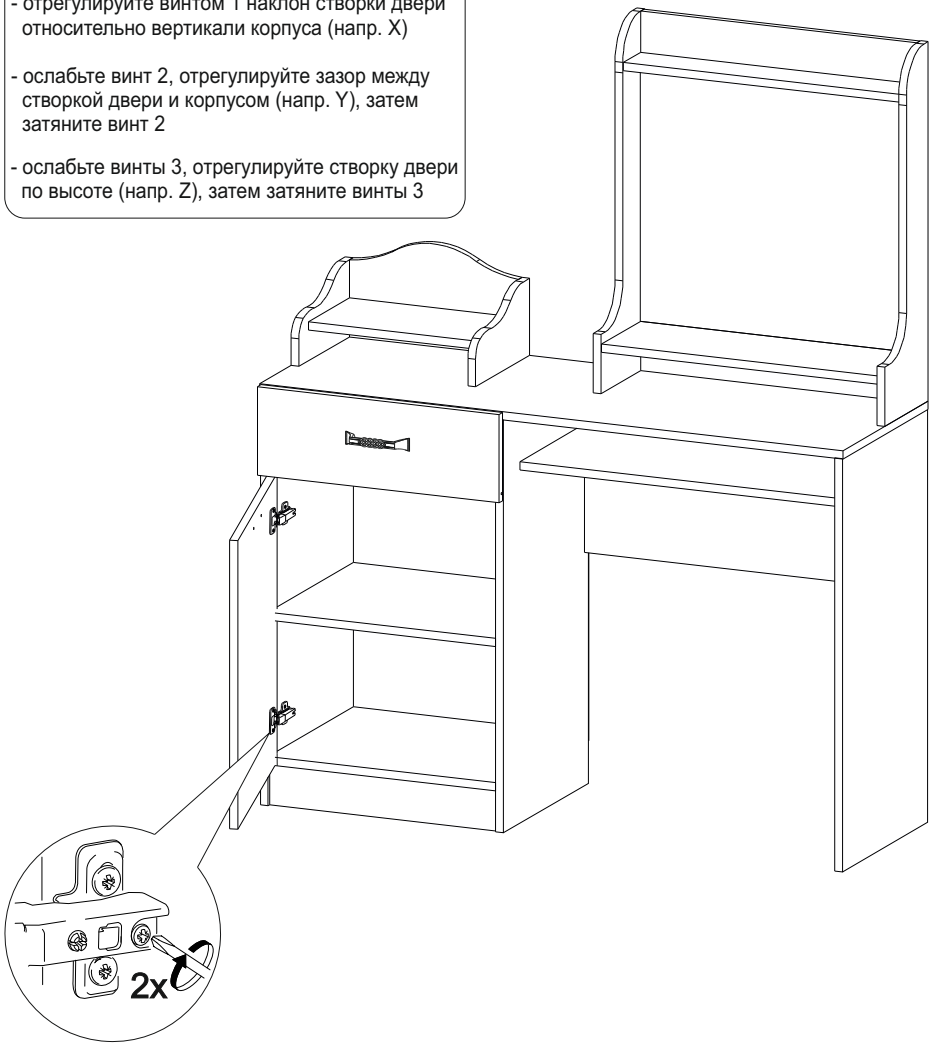

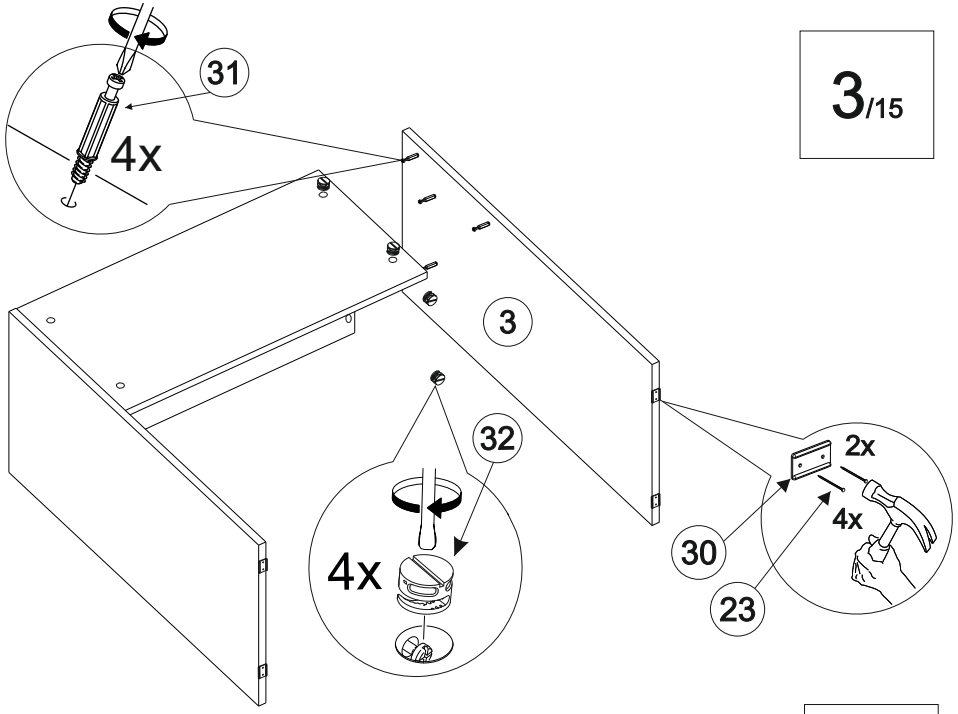

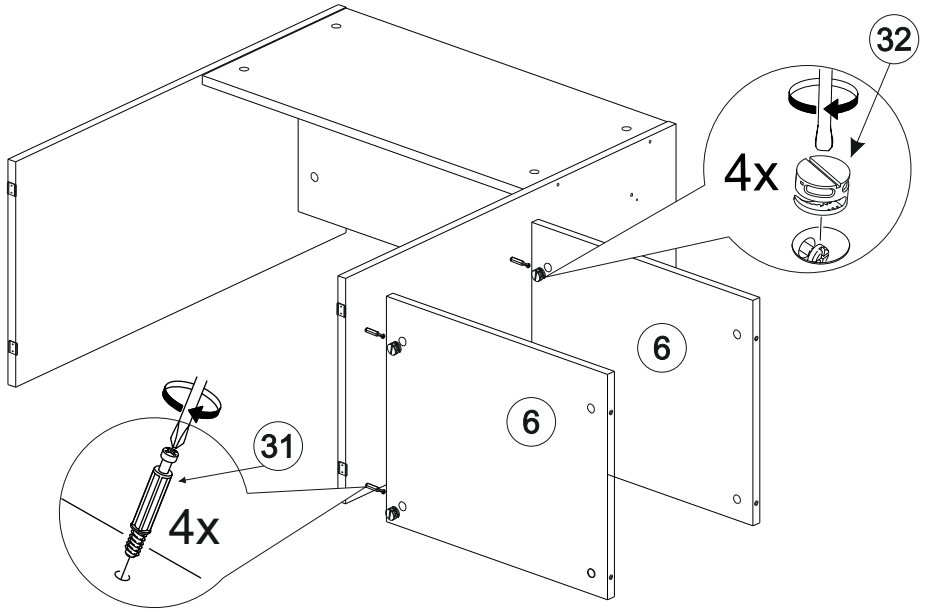

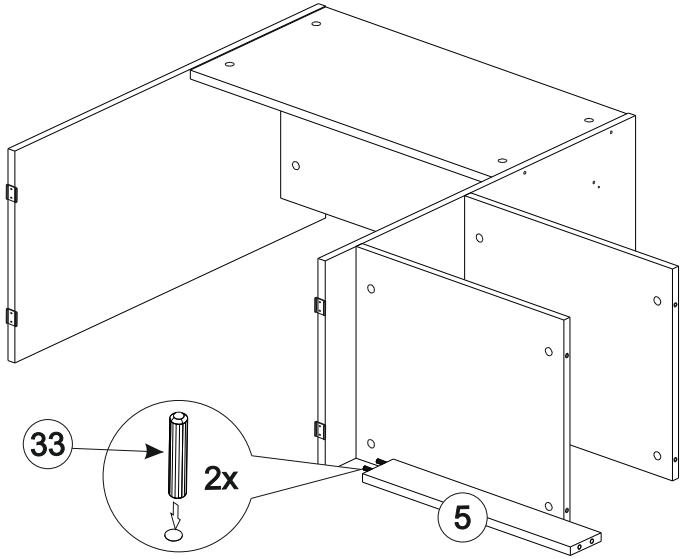
33
2x
5

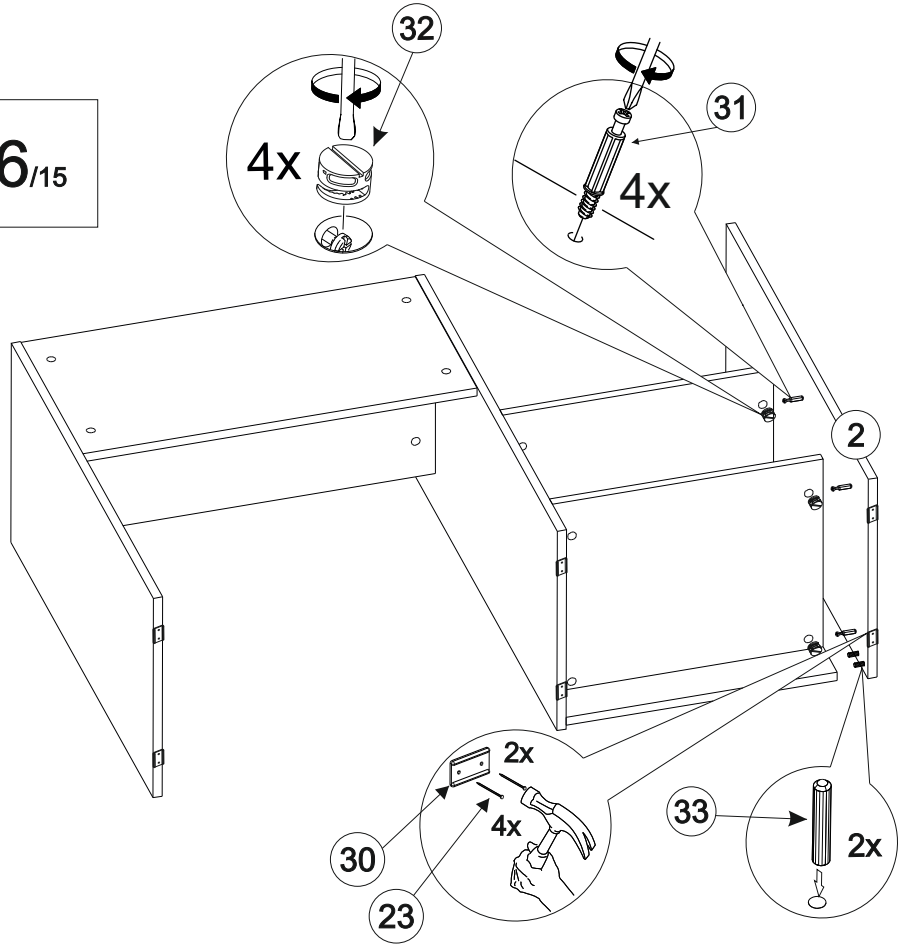
32
4x
31
4x
2
2x
4x
30
23
33
2x

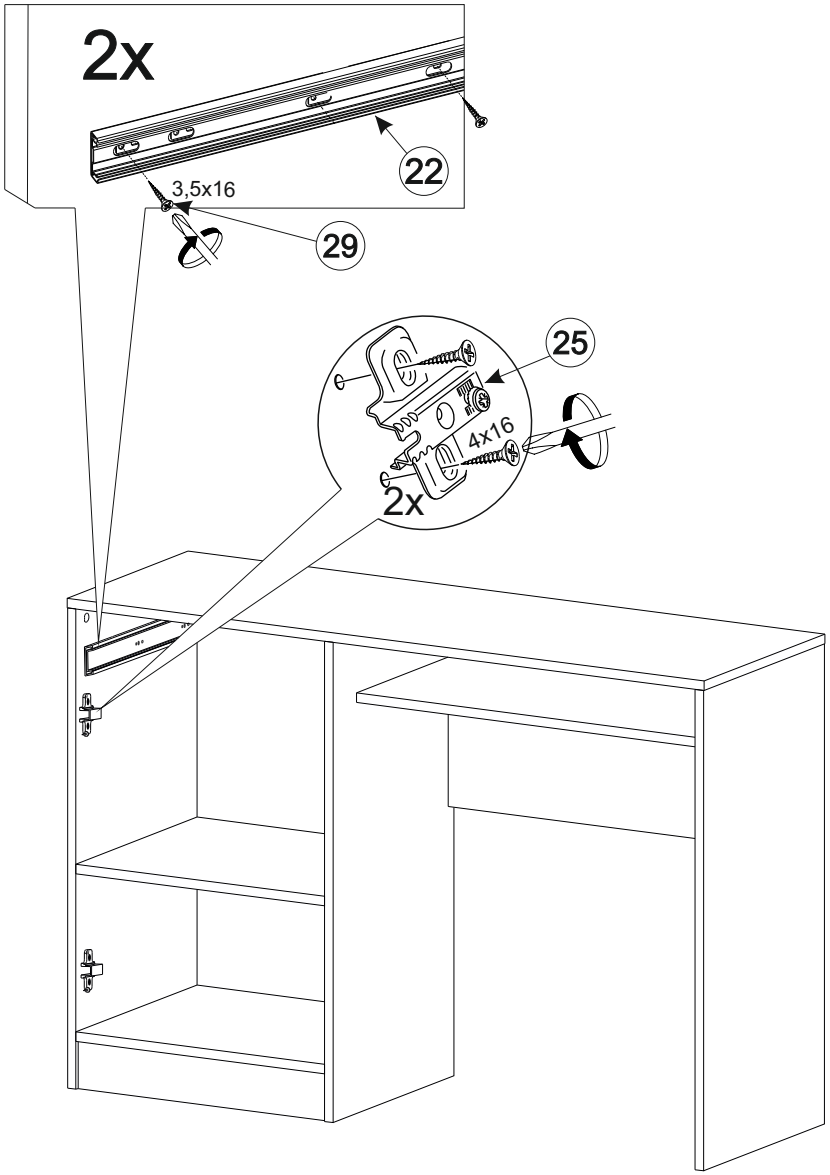
2x
22
3,5x16
29
25
4x16
2x

Порядок монтажа шариковых направляющих полного выдвижения

1. Выдвиньте направляющую на полную длину.

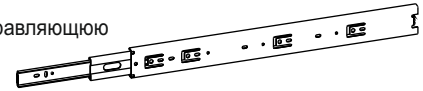

2. Отодвиньте фиксирующий рычаг с внутренней стороны направляющей.

3. Отделите ответную часть направляющей от основной.

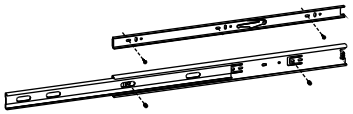

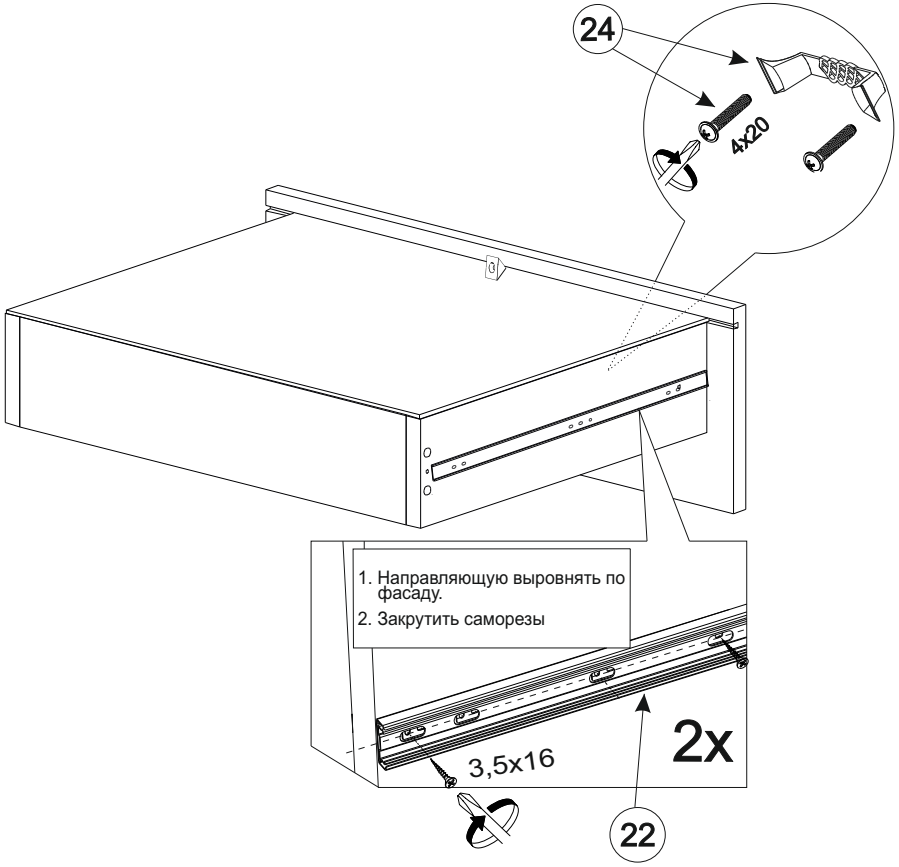

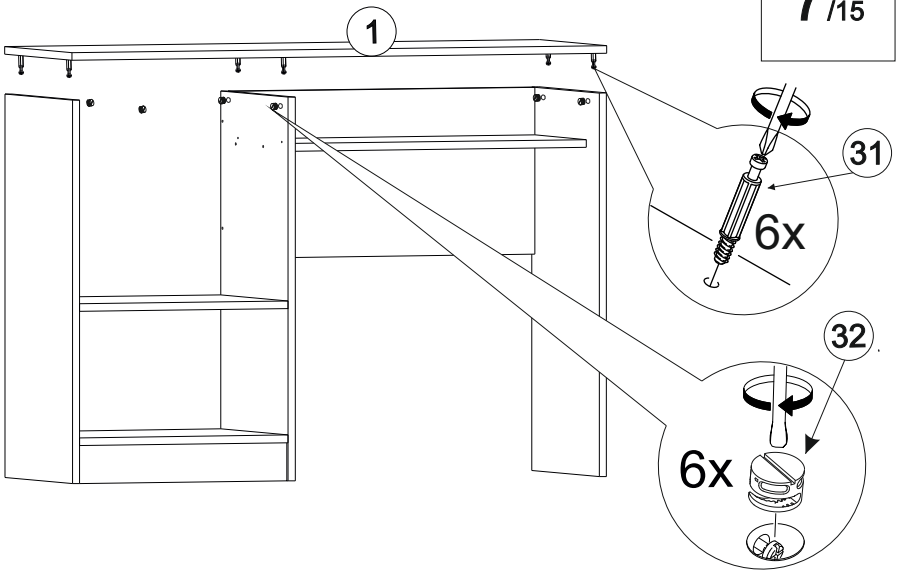

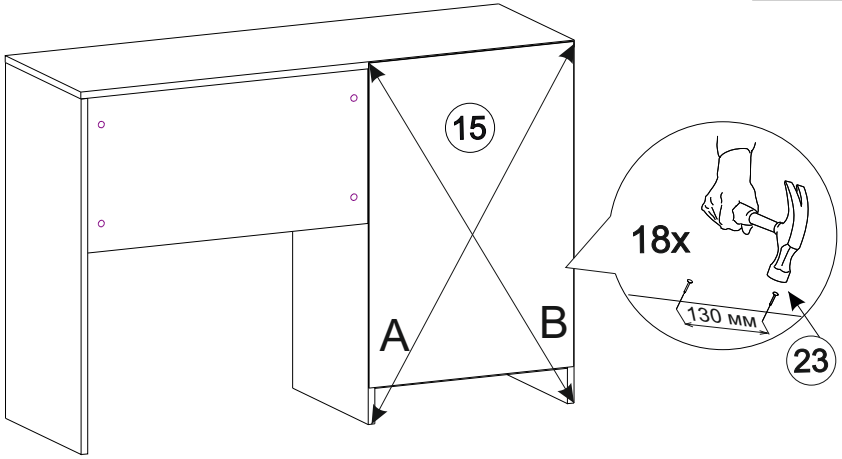

Обратите внимание!
При установке задних стенок убедитесь, что диагонали изделия равны. Установку производить только при совпадении диагоналей.

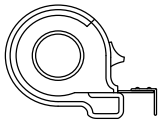

A=B

9/15

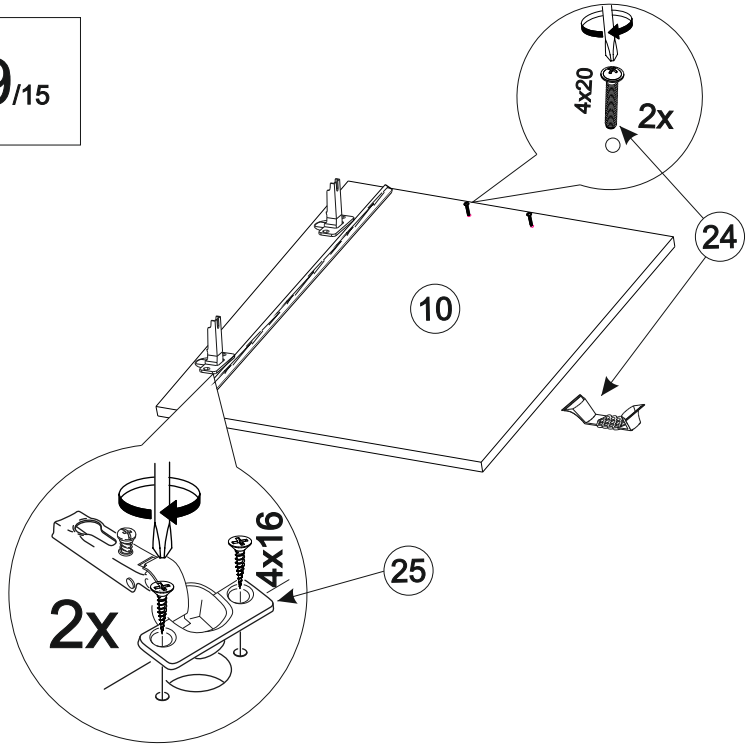

10/15

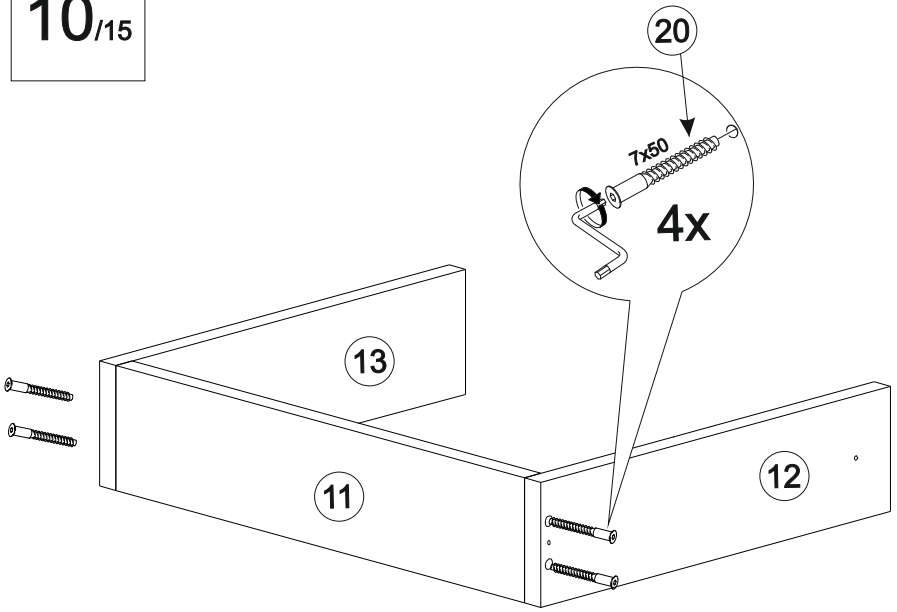

11/15

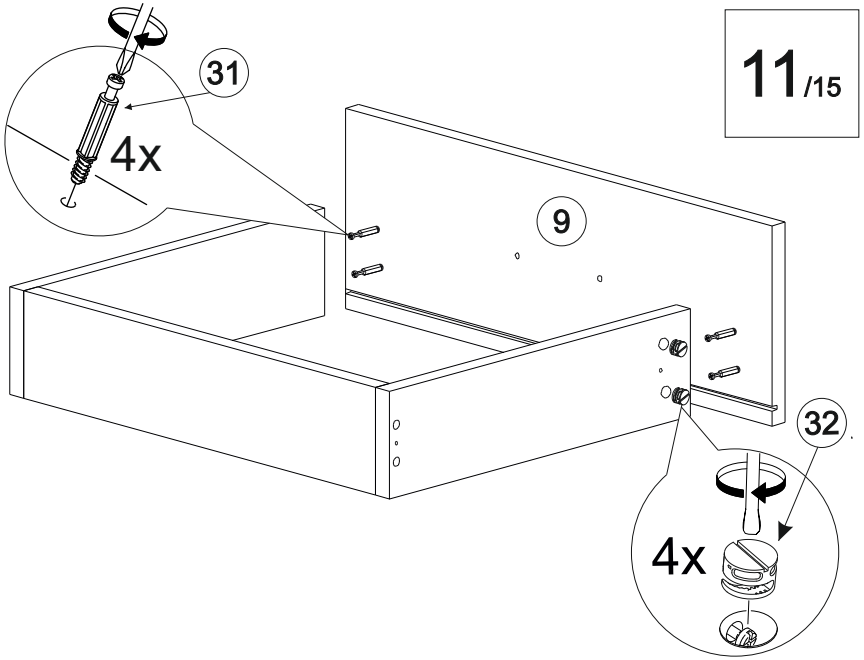

12/15

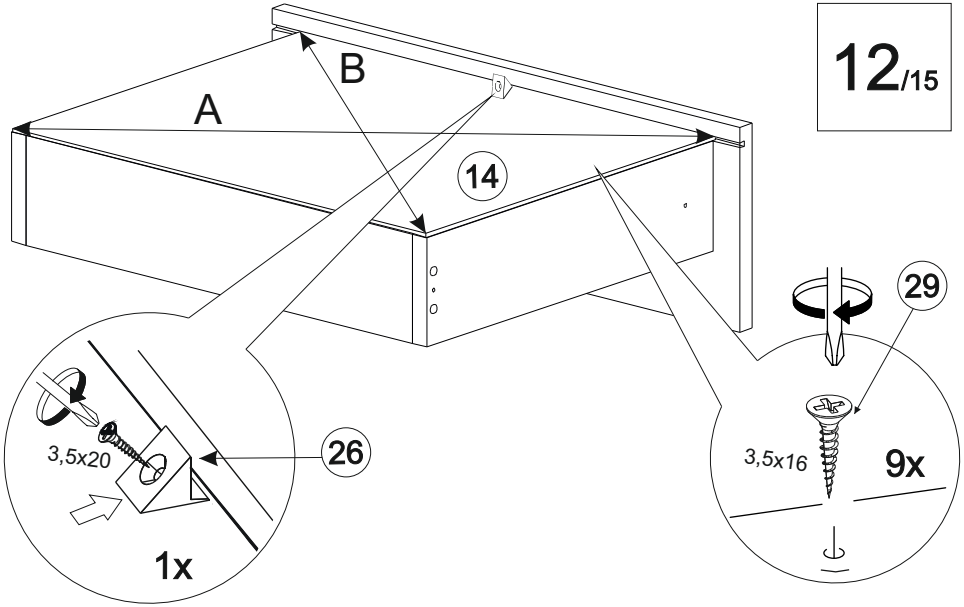

Обратите внимание!
При установке дна ящика проверить диагонали каркаса ящика. Установку производить только при совпадении диагоналей.

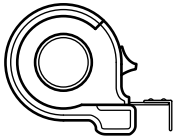

A=B